

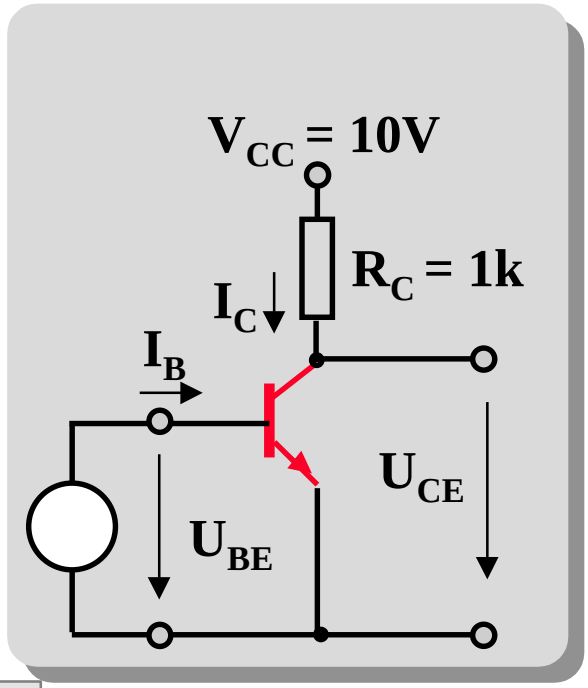

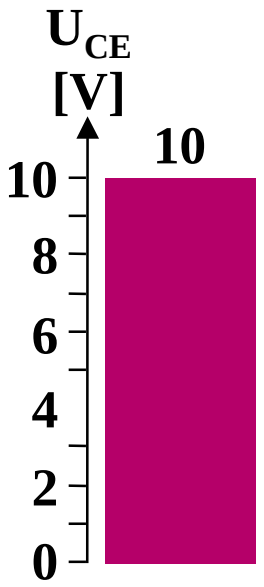

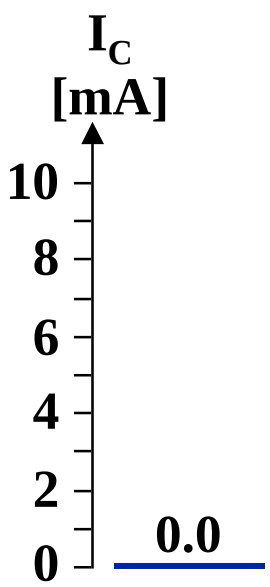

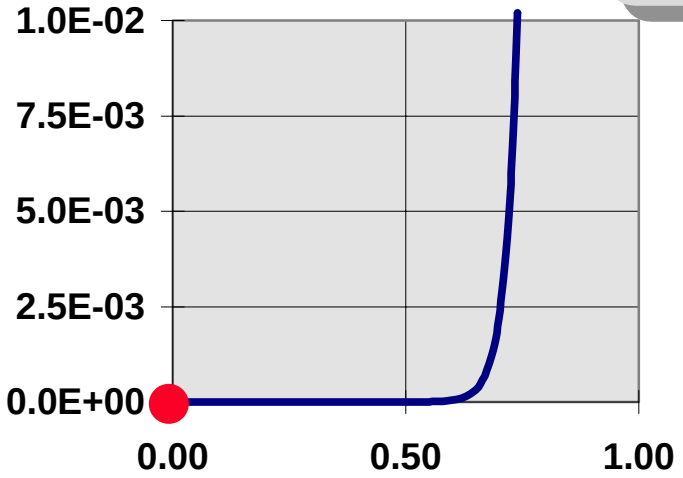

Üzemmód:

Lezárt

$I_C/I_B = 0/0$

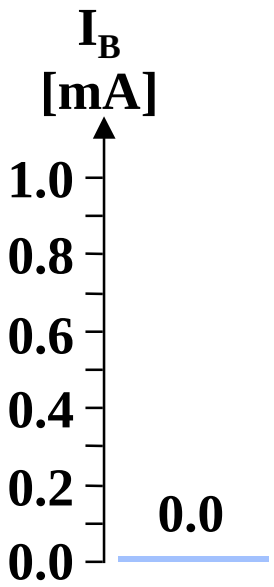

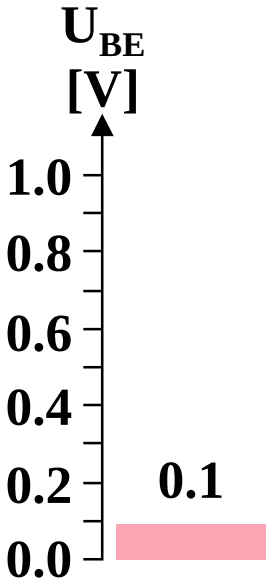

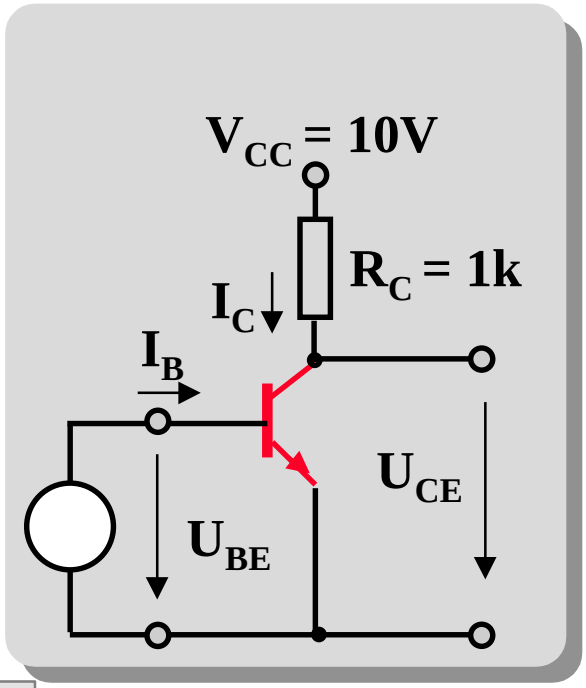

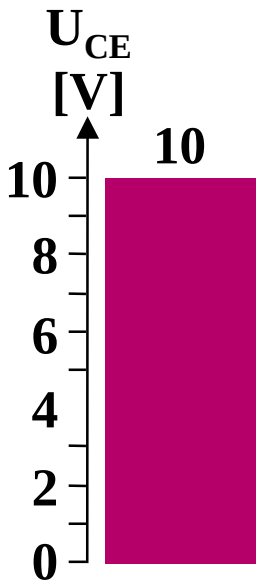

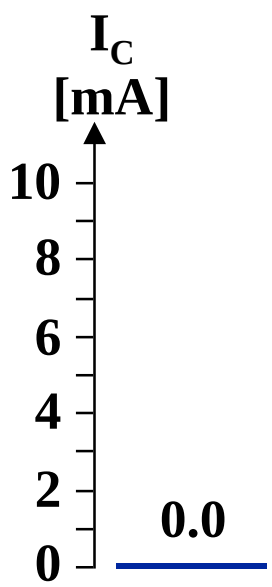

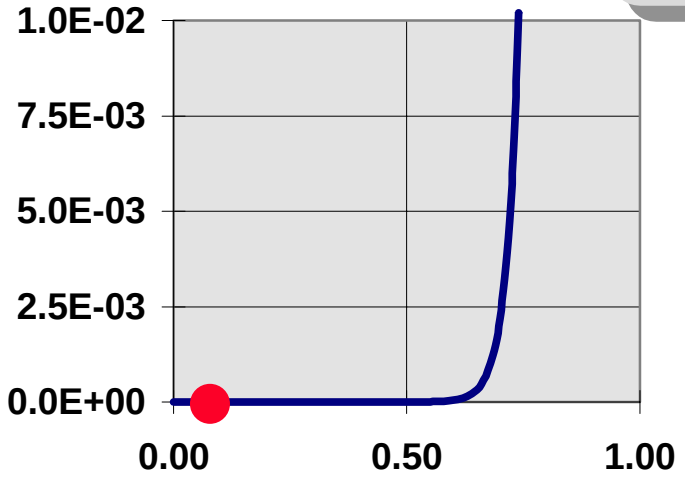

Üzemmód:

Lezárt

$I_C/I_B = 0/0$

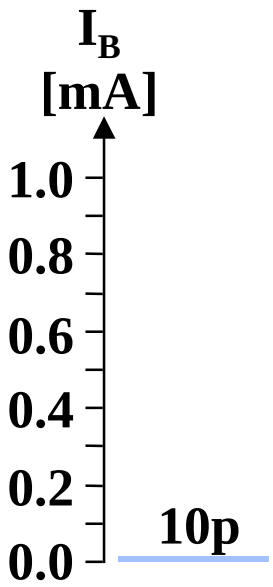

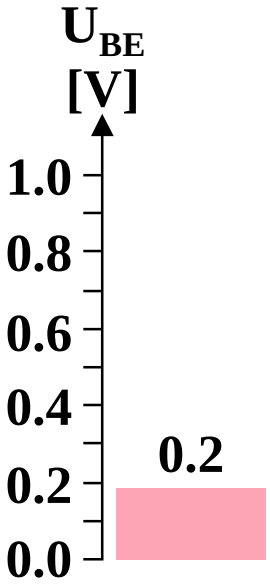

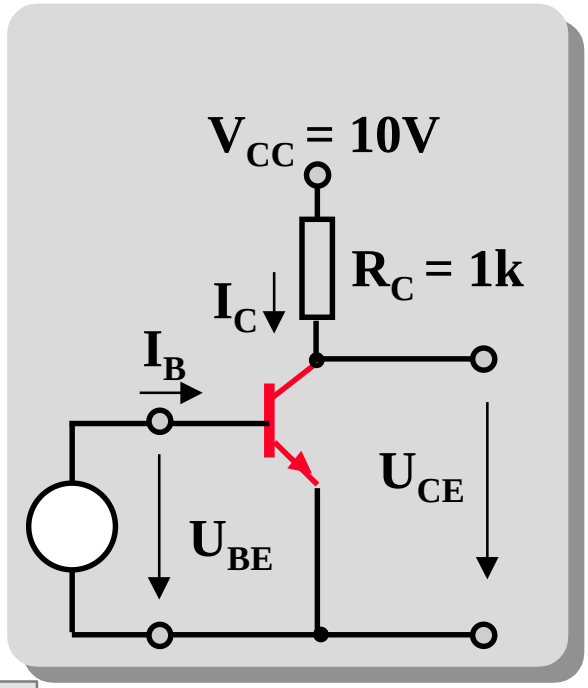

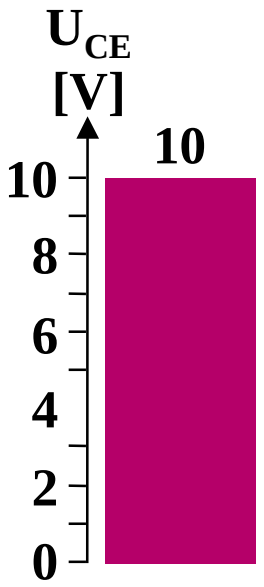

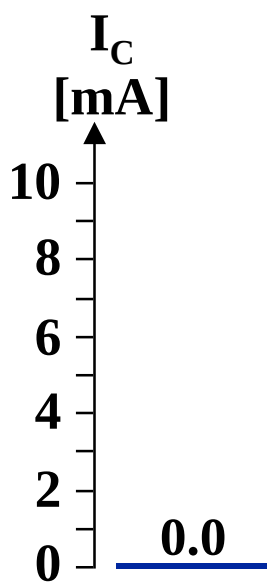

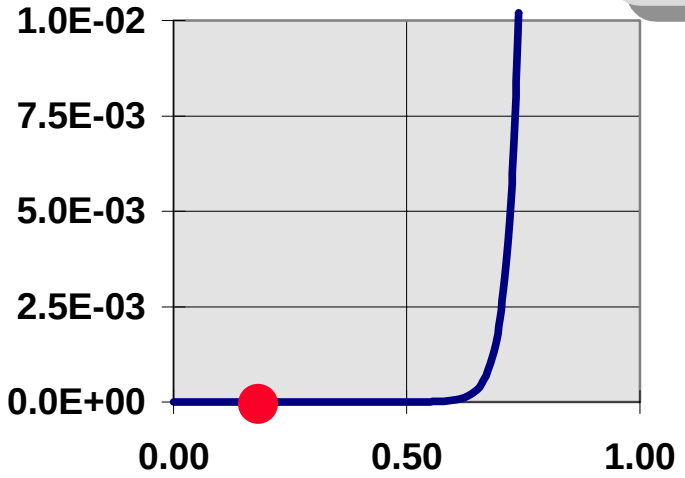

Üzemmód:

Lezárt

$I_C/I_B = 0/0$

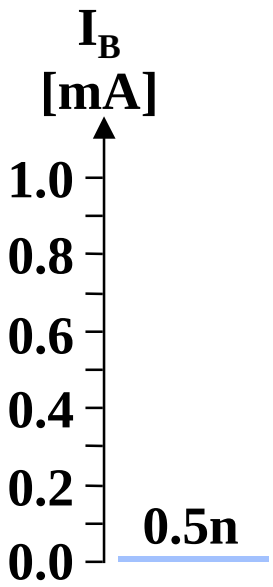

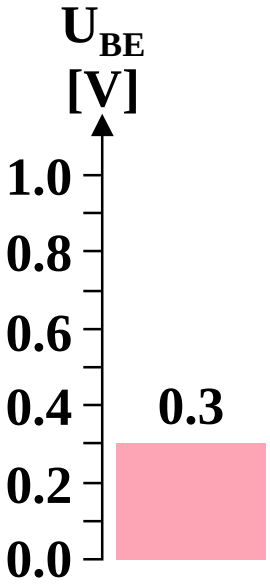

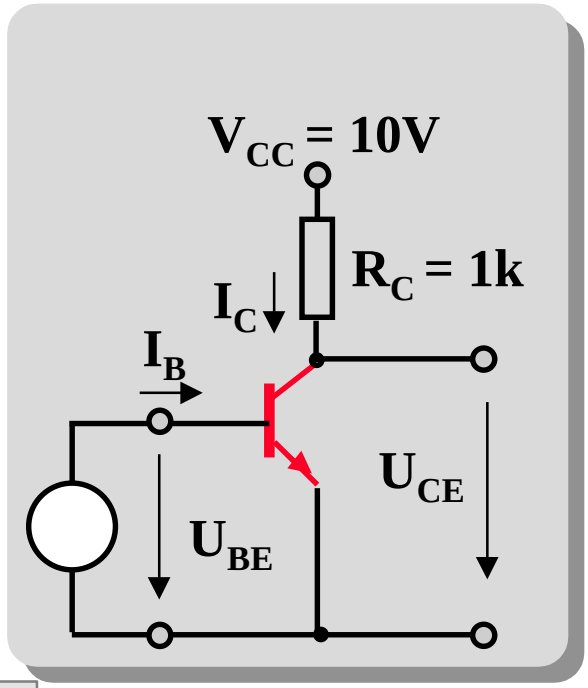

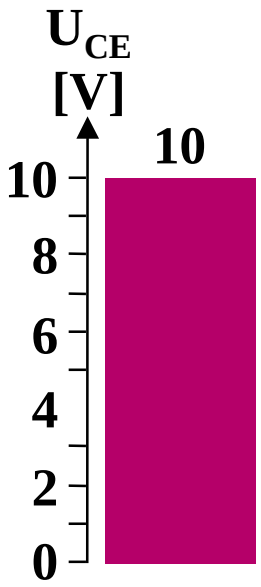

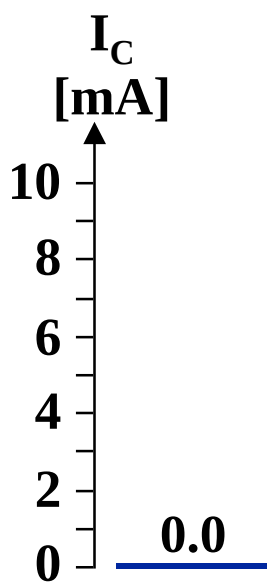

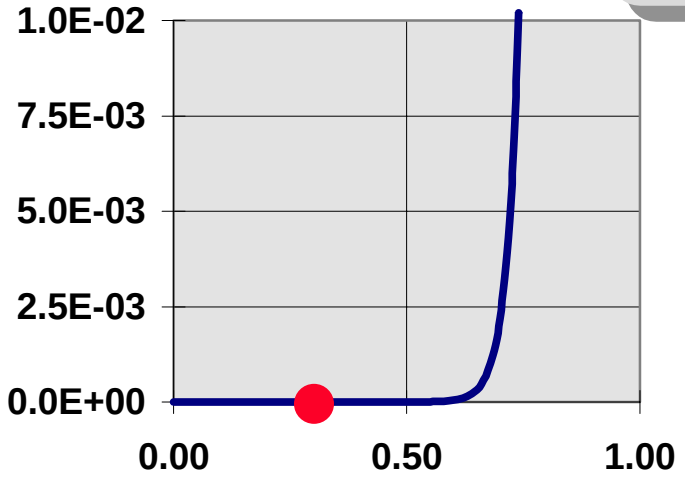

Üzemmód:

Lezárt

$I_C/I_B = 0/0$

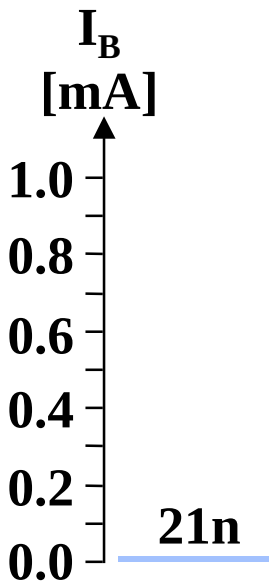

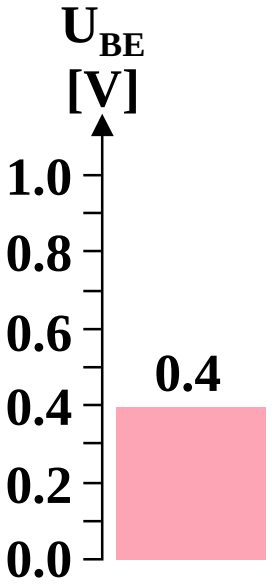

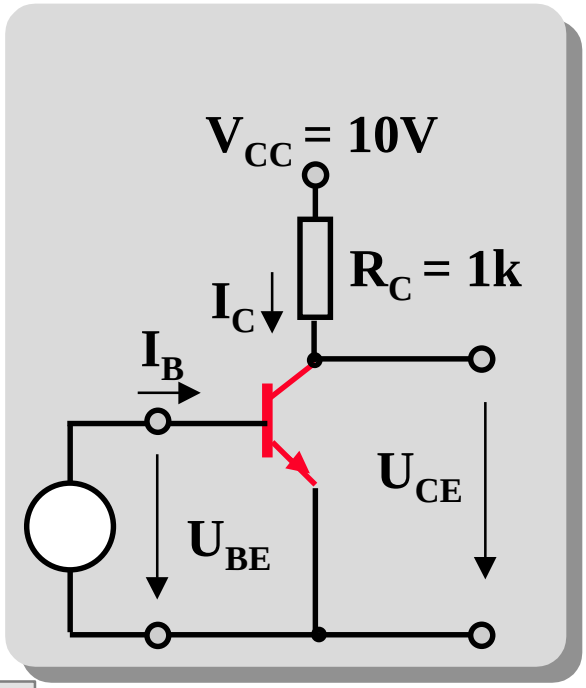

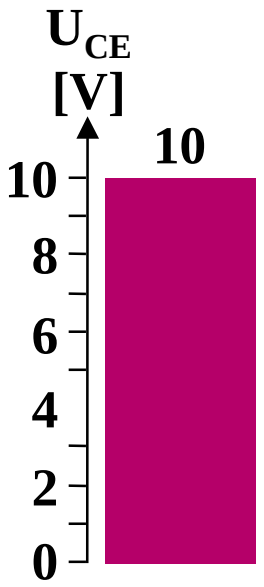

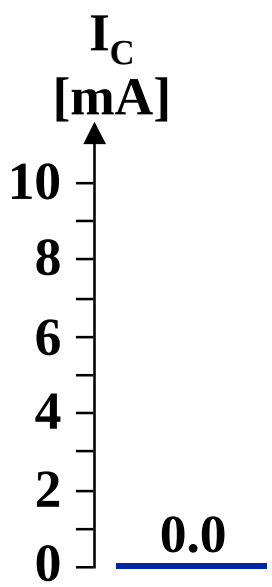

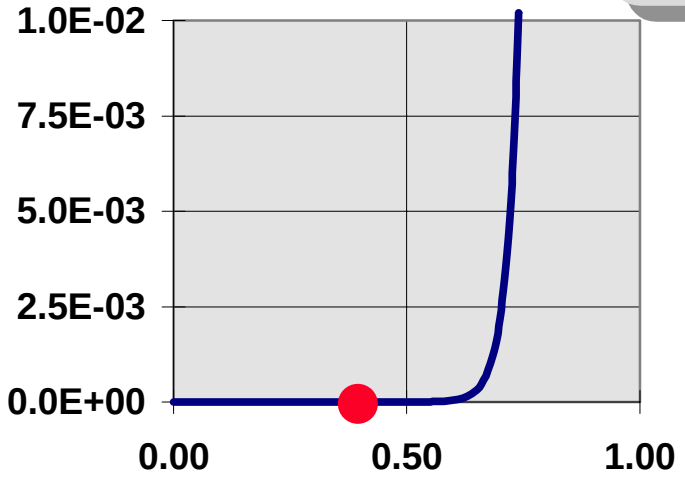

Üzemmód:

Lezárt

$I_C/I_B = 0/0$

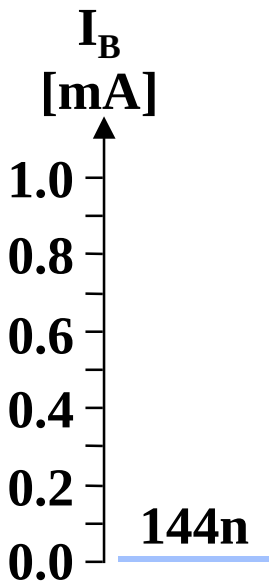

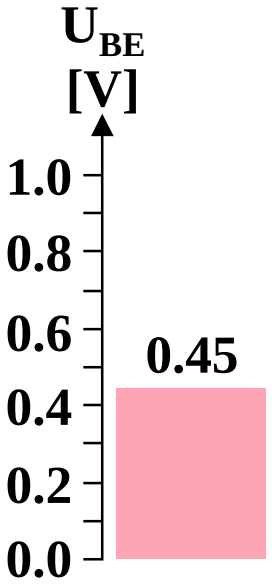

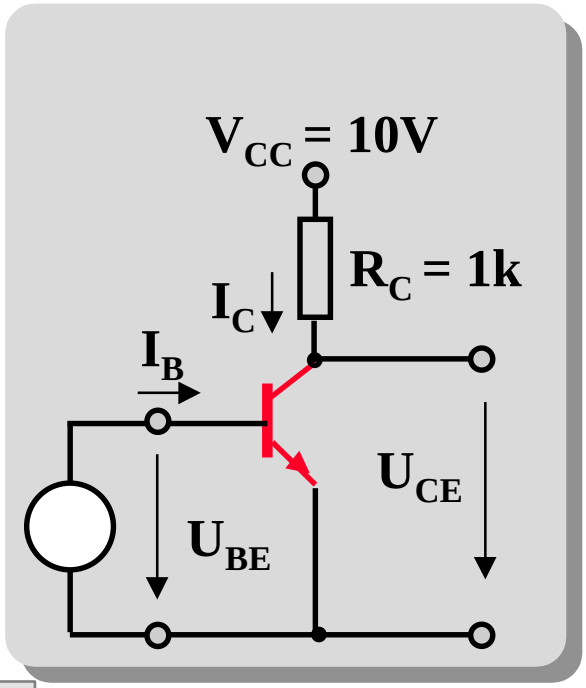

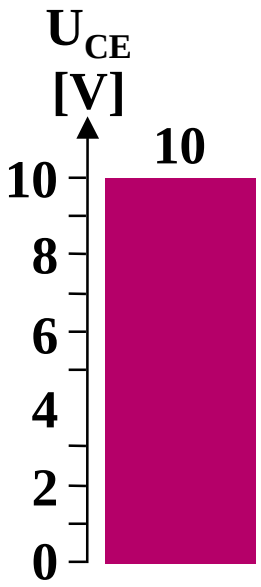

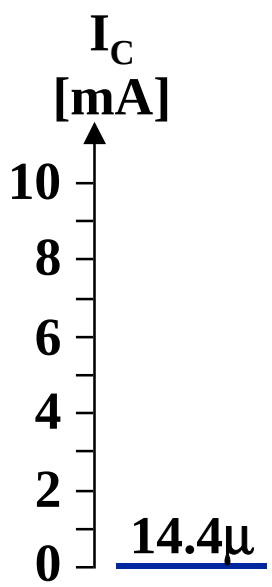

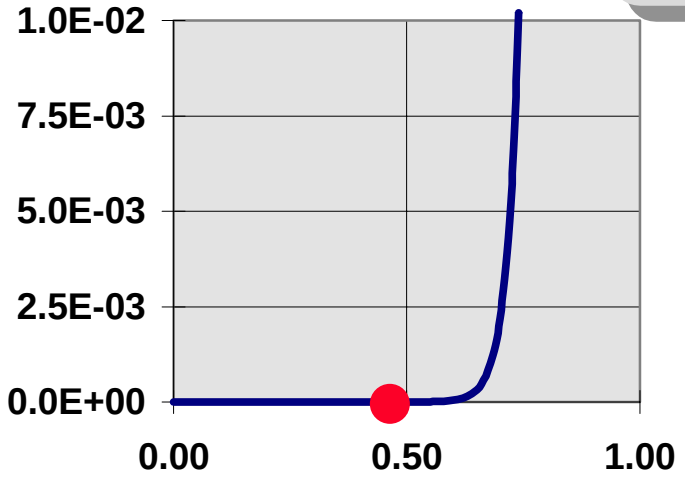

Üzemmód:

Normál aktív

$I_C/I_B = B = 100$

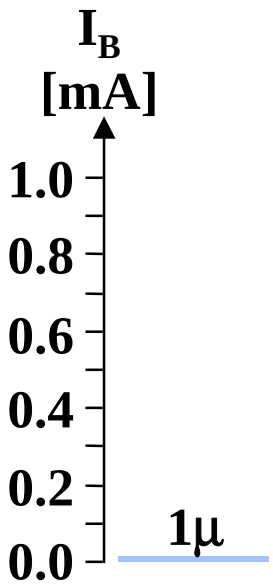

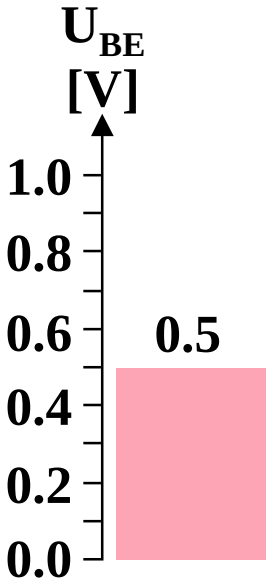

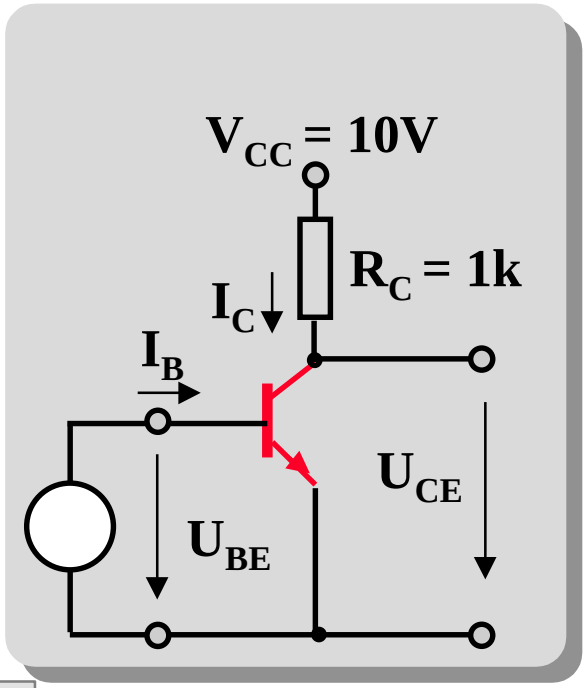

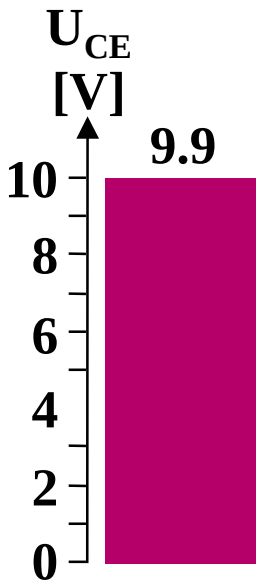

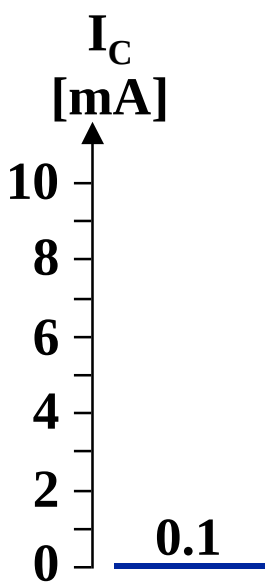

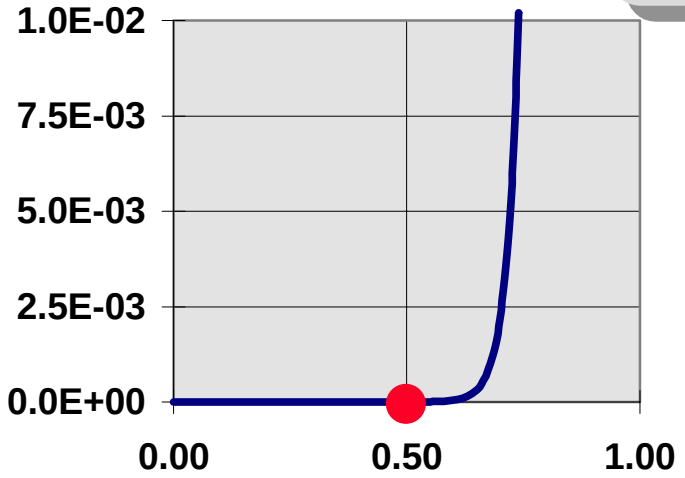

Üzemmód:

Normál aktív

$I_C/I_B = B = 100$

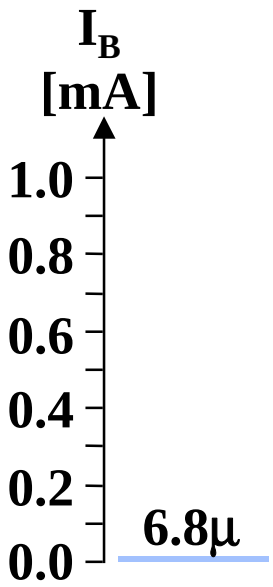

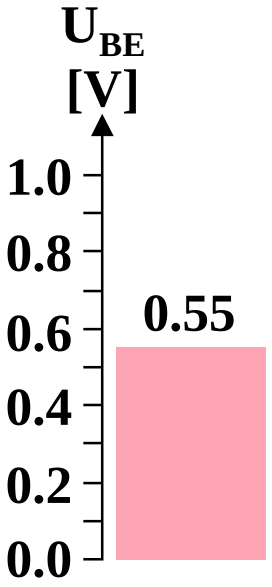

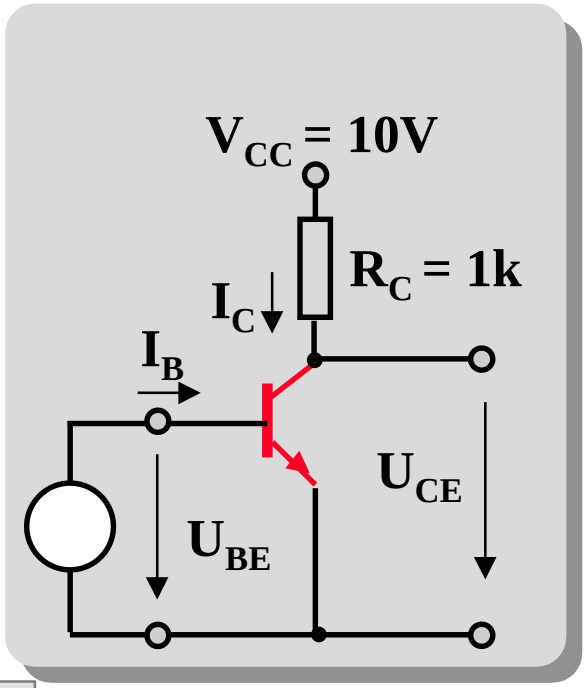

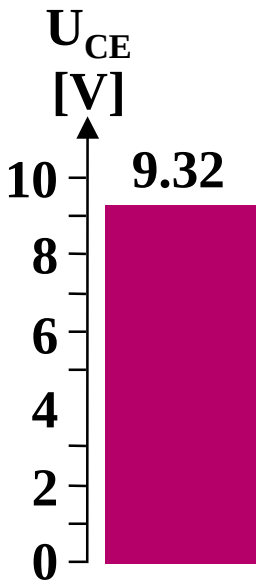

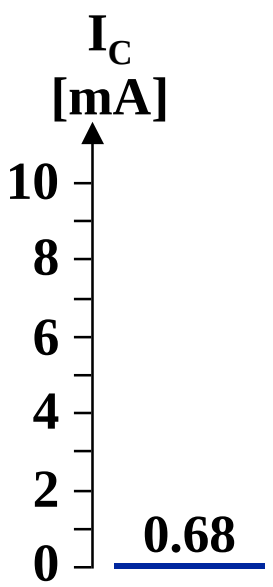

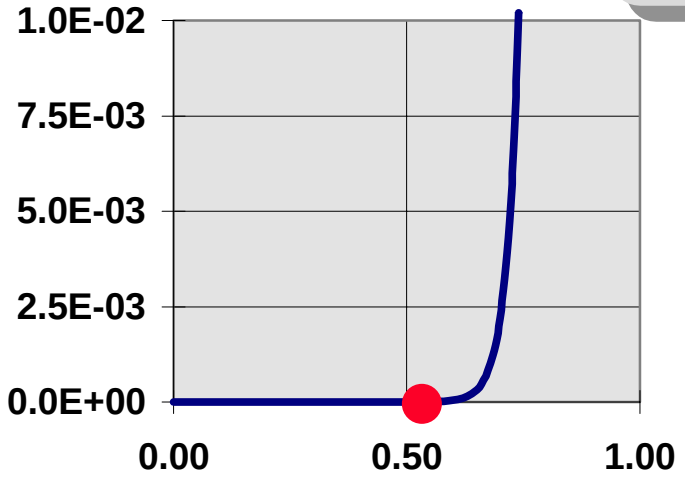

Üzemmód:

Normál aktív

$I_C/I_B = B = 100$

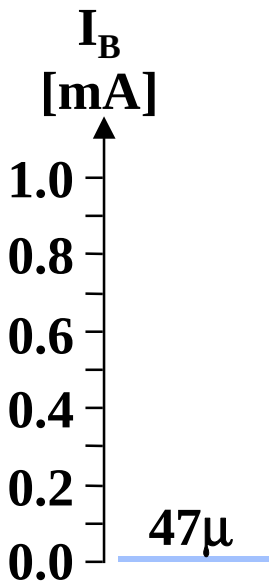

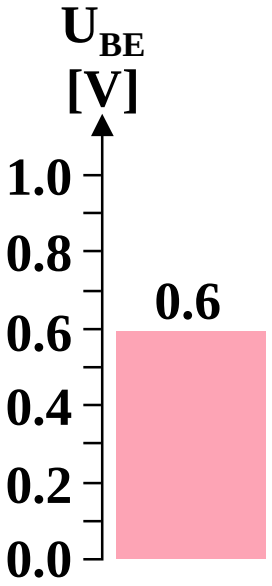

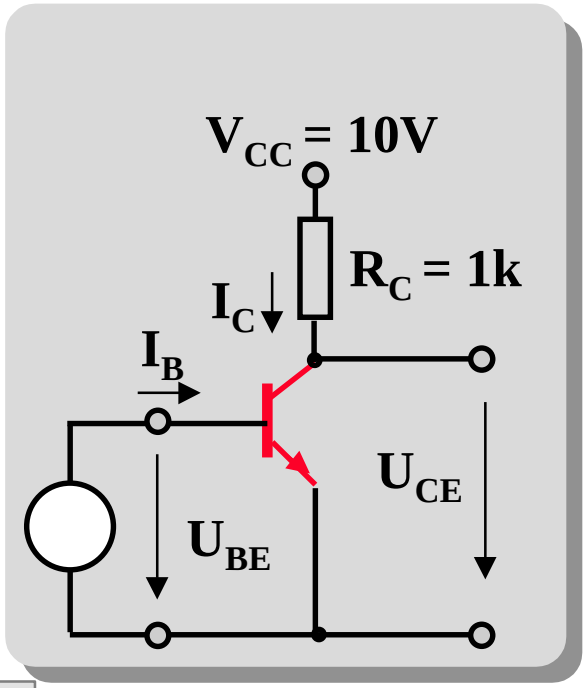

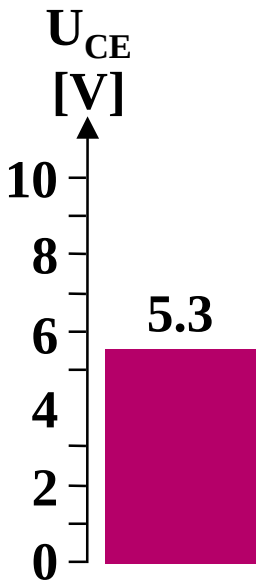

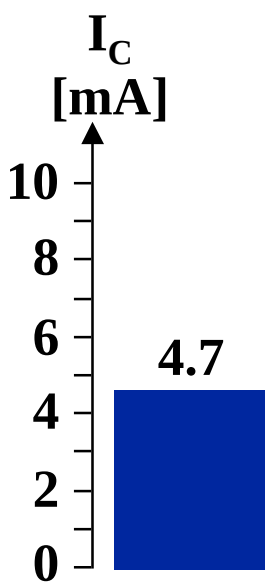

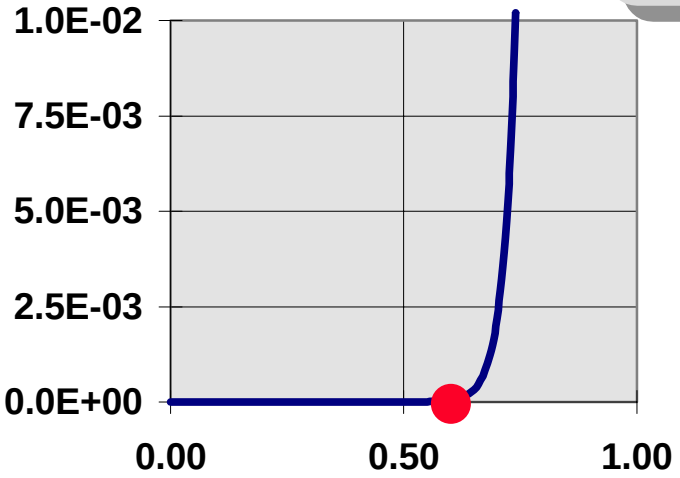

Üzemmód:

Normál aktív

$$I_C/I_B = B = 100$$

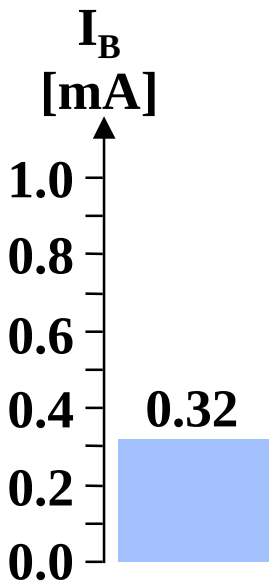

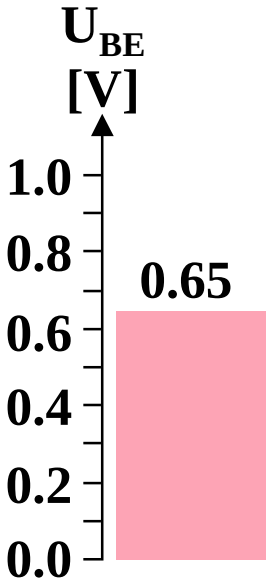

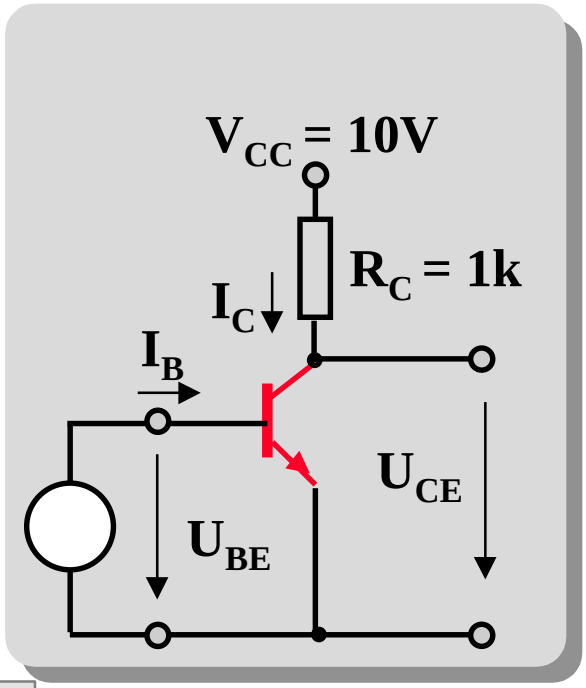

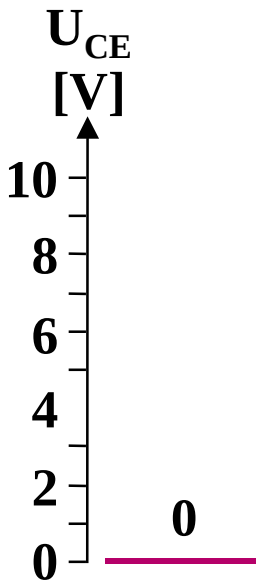

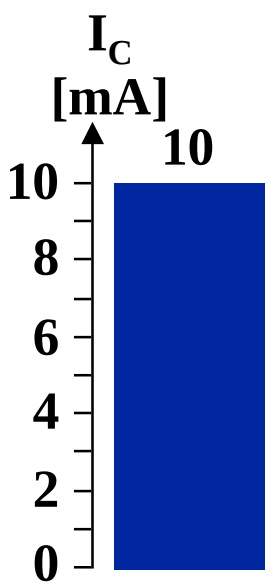

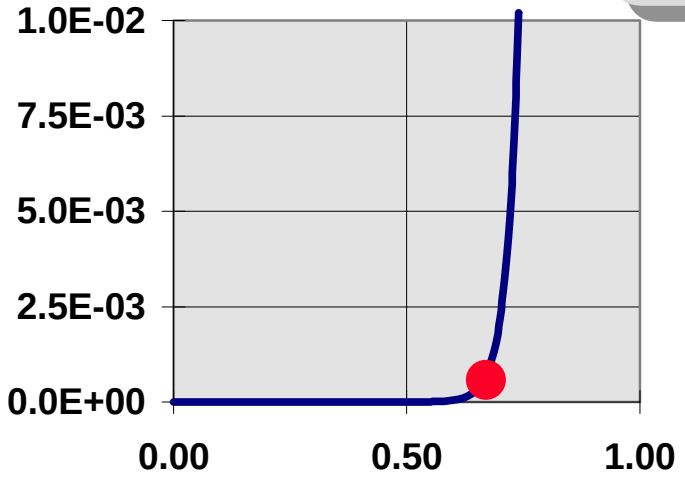

Üzemmód:

Telítéses

$I_C/I_B \sim 30 < B$

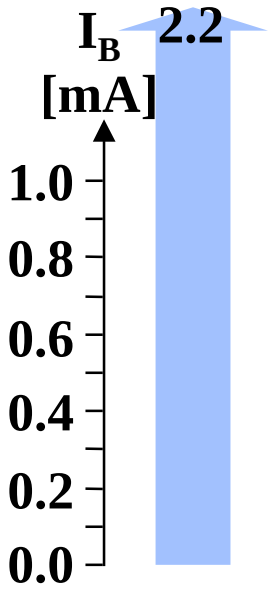

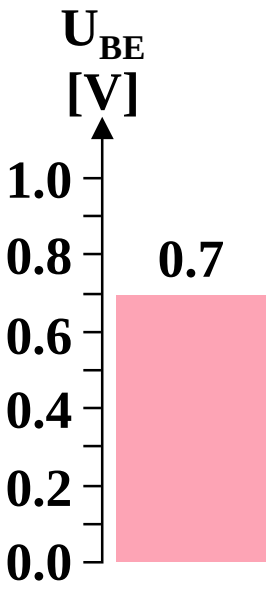

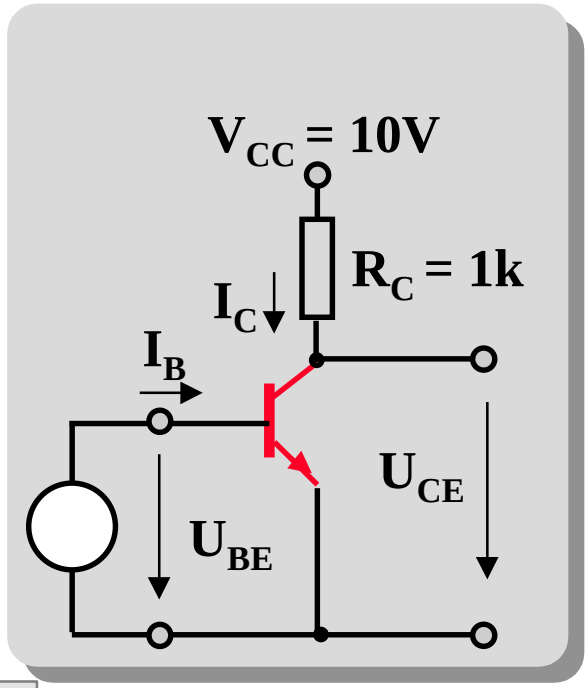

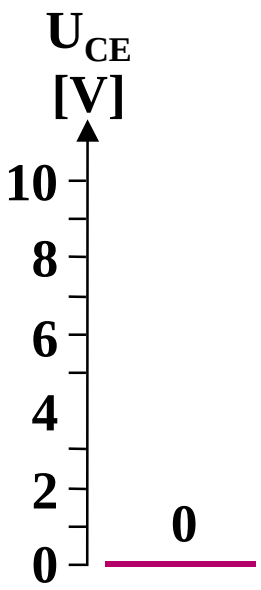

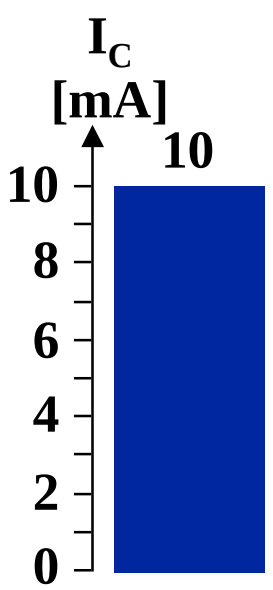

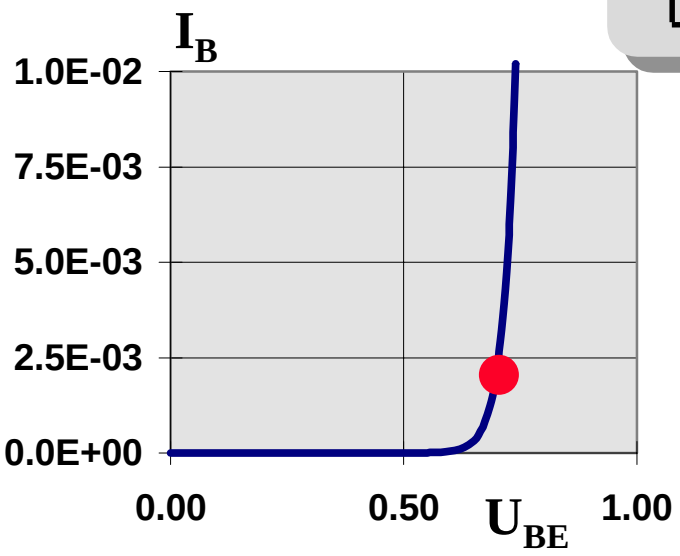

Üzemmód:

Telítéses

$I_C/I_B \sim 4 < B$